AE SMART HOT-SPOT FREE
MÓDULOS MONOCRISTALINOS PV

AE SMM6-60 Series 270W-285W

AESOLAR

Probado por Fraunhofer CSP

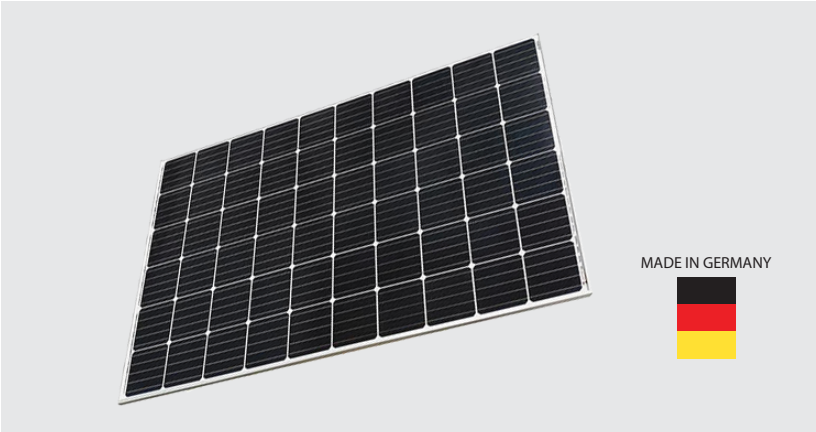

Temperatura
La temperatura de punto caliente menor que 85ºC.
La norma IEC6215 muestra que para un área pequeña con 0% y un 100% de área sombreada, en ambos casos la temperatura no excederá de 85ºC, la cual es la máxima condición de operación.

Seguridad
La reducción instantánea de temperatura, eliminando los peligros al material y asegurando mayor seguridad del módulo, previniendo los riesgos por incendio causado por los puntos calientes.

Calidad Alemana
Los módulos fotovoltaícos AE Solar estan producidos usando materiales de alta calidad, lineas robóticas automatizadas, tecnología y estándares alemanes.

Garantía de desempeño
AE Solar asegura la mejor inversión, seguridad y garantía al proporcionar un rendimiento lineal garantizado de 30 años y 12 años de garantía de producto.

Confiabilidad
Los diodos de bypass evitan la degradación de las celdas en áreas sombreadas.
La baja temperatura de los módulos con la tecnología libres de puntos calientes eliminara la causa potencial de la degradación de la lámina posterior, lo que mejorara la confiabilidad a largo plazo.

Altas devoluciones
Esta nueva tecnología evita caídas instantáneas en el módulo de emisión, aumentando así la relación de rendimiento hasta un 30%. Y devolución monetaria para todo tipo de instalaciones.

Clasificación-Plus
Mayor rendimiento debido a la clasificación-Plus desde 0 hasta +5Wp.
Garantiza la alta eficiencia, estabilidad y rendimiento del sistema.

Certificaciones
Cumpliendo con los estándares internacionales, los módulos fotovoltaicos de AE Solar son ensayados y certificados bajo condiciones de operacionales extremas, garantizando que puedan soportar duras influencias del entorno.

60 Celdas	Resistente al *Hot Spot*	Resistente a la corrosión por sal	NH_3 / S Resistente al amoníaco
Resistente a la sombra	PID Resistente a la Degradación Potencial Inducida (PID)	Resistente a la arena	Altamente estable y resistente

Los Patos 2645 - (C1437JAA) CABA - Tel: (5411) 4308-0031
www.myeel.com.ar
MYeel EQUIPOS Y TECNOLOGIAS PARA REDES DE ELECTRICIDAD, DE AGUA Y DE GAS

AE SMART HOT-SPOT FREE
MÓDULOS MONOCRISTALINOS PV

AE SMM6-60 Series 270W-285W

Especificaciones		AE270SMM6-60	AE275SMM6-60	AE280SMM6-60	AE285SMM6-60
Máxima Potencia Nominal	Pmax (Wp)	270	275	280	285
Voltaje a máxima potencia	Vmp(V)	31.10	31.51	31.93	32.34
Corriente a máxima potencia	Imp (A)	8.68	8.73	8.77	8.81
Voltaje circuito-abierto	Voc(V)	38.11	38.32	38.52	38.73
Corriente corto-circuito	Isc (A)	9.35	9.38	9.44	9.49
Eficiencia del módulo	(%)	16.50	16.80	17.11	17.41
Tolerancia de potencia	Pmax (Wp)	0 / + 5			
Voltaje máximo del sistema DC	(V)	1000			
Temperatura operación	(°C)	-40 to +85			
Coeficiente temp. de Potencia Máxima	(%/°C)	-0.38			
Coeficiente temp. de Voltaje circuito-abierto	(%/°C)	-0.29			
Coeficiente temp. de Corriente corto-circuito	(%/°C)	0.050			
Temp. nominal de operación de celda (NOCT)	(°C)	45±2			

La información eléctrica aplica a las condiciones de ensayo estándar (STC): Irradiación de 1000 W/m2 con una temperatura de celda de 25 ºC y un espectro AM 1.5

Características del material

Tipo de Celda	Policristalino 156 x 156mm
Número de celdas	60 (6 x 10)
Medidas	1650 x 992 x 35 mm
Peso	18,6 kg
Caja de conexión	IP 67
Cable dimensión	1 x 4.0mm2, 900 mm longitud o personalizada
Tipo de conector	MC4 / Compatible MC4
Resistencia granizo	Máx Ø 28 mm, hasta 23 m/s
Carga del viento	2400 Pa / 244 kg/m2
Carga mecánica	5400 Pa / 550 kg/m2

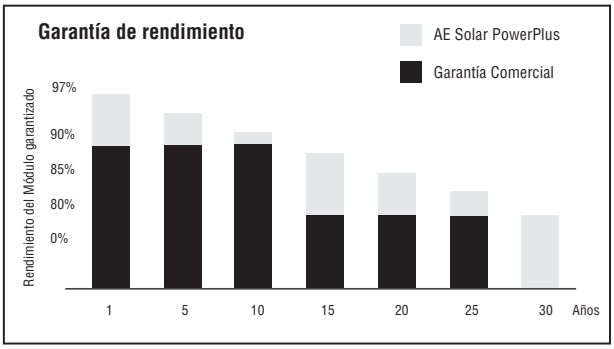

Certificados

Dimensiones (en mm)

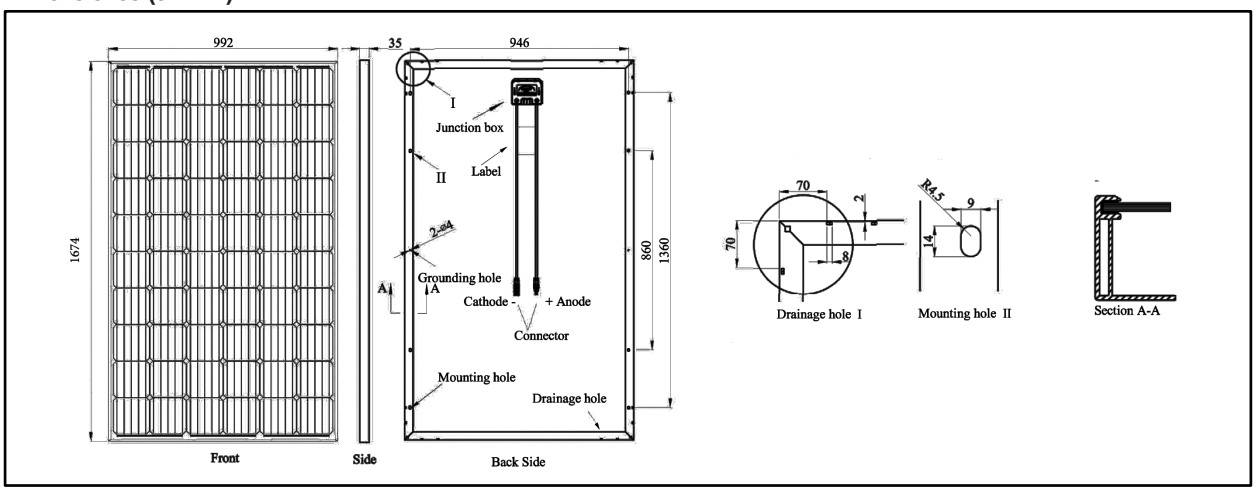

Los Patos 2645 - (C1437JAA) CABA - Tel: (5411) 4308-0031
www.myeel.com.ar

MYeeL EQUIPOS Y TECNOLOGIAS PARA REDES DE ELECTRICIDAD, DE AGUA Y DE GAS